SCANIA

АВТОМОБИЛИ ЗА ДИСТРИБУЦИЯ: ТЕХНИЧЕСКИ ДАННИ И ОПЦИИ

ЗА ЕДИНСТВЕНИЯ БИЗНЕС, КОЙТО ИМА ЗНАЧЕНИЕ. ВАШИЯТ.

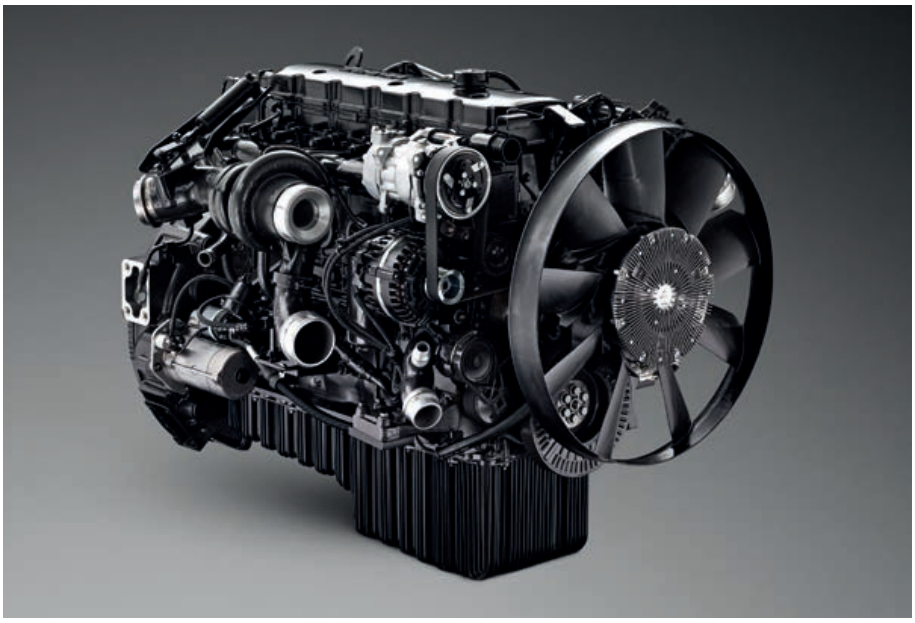

ИЗБОР НА ХАРАКТЕРИСТИКИ СПОРЕД НУЖДИТЕ

Извлечете максимална полза от Вашата Scania чрез интелигентни адаптации. Разгледайте опциите и характеристиките, които ще Ви помогнат да подобрите ефективността на Вашите транспортни средства, да повишите безопасността, уменията и комфорта на водачите и да увеличите печалбата от дейността си.

Новата L-серия – предназначена за градски транспорт
Съобразена със забързаната работа в тежки градски условия, нашата нова L-кабина съчетава просторен интериор с компактни външни размери. Тя е ниска, за да сте на нивото на останалите автомобили, които се движат по градските улици. Освен това, тя е изместена напред върху шасито и тунелът за двигателя не пречи на посягането през кабината и на видимостта. Ниската врата и удобната функция за снижаване на кабината също спомагат за намаляване на натоварването на коленете и ръцете на водача.

P-кабина
С новите камиони от P-серията получавате лека кабина с отлична видимост и лесна управляемост – добре балансиран автомобил според вашите конкретни нужди. Новата P-кабина предлага лесен достъп до нея, тиха работна среда и по-добро разпределение на пространството и местата за съхранение на багаж. P-серията е нашата най-разнообразна гама от кабини, която е идеална за градски и регионални дейности.

Екипажна кабина – винаги готова за неочакваното
По време на повикване на пътя, екипажът трябва да се облече и да се подготви за изпълнение на задачата в движение. Конфигурацията на интериора, огромното разнообразие от отделения за съхранение и отличното осветление на Екипажната кабина помагат на екипажа да се подготви за всякакви аварийни ситуации. Влизането и излизането, дори с тежко облекло и оборудване, е лесно благодарение на стълбата с неподвижно или подвижно долно стъпало, вратите, които се отварят напълно до 85 градуса и дългите жълти ръкохватки от вътрешната страна. Благодарение на тези характеристики, екипажът може да спести ценно време и да планира по-добре, за да изпълни задачата си безопасно.

Нов 7-литров двигател
Най-новото попълнение в нашата гама е 7-литровият двигател. Шестцилиндровият двигател с мощност 220, 250 или 280 к.с. спомага за значително намаляване на масата на автомобила, а оттам и за увеличаване на товароносимостта му. Същевременно се намаляват консумацията на гориво, шума и вибрациите.
Това са съществени предимства, особено при работа в града.

Подобрен 9-литров газов двигател
С мощност 280 или 340 к.с., нашият подобрен 9-литров газов двигател съчетава значителна мощност с компактни размери. Независимо дали работи на природен газ или биогаз, двигателят спомага за съществено намаляване на емисиите на CO_2 – с до 20 процента на природен газ и цели 90 процента на биогаз.

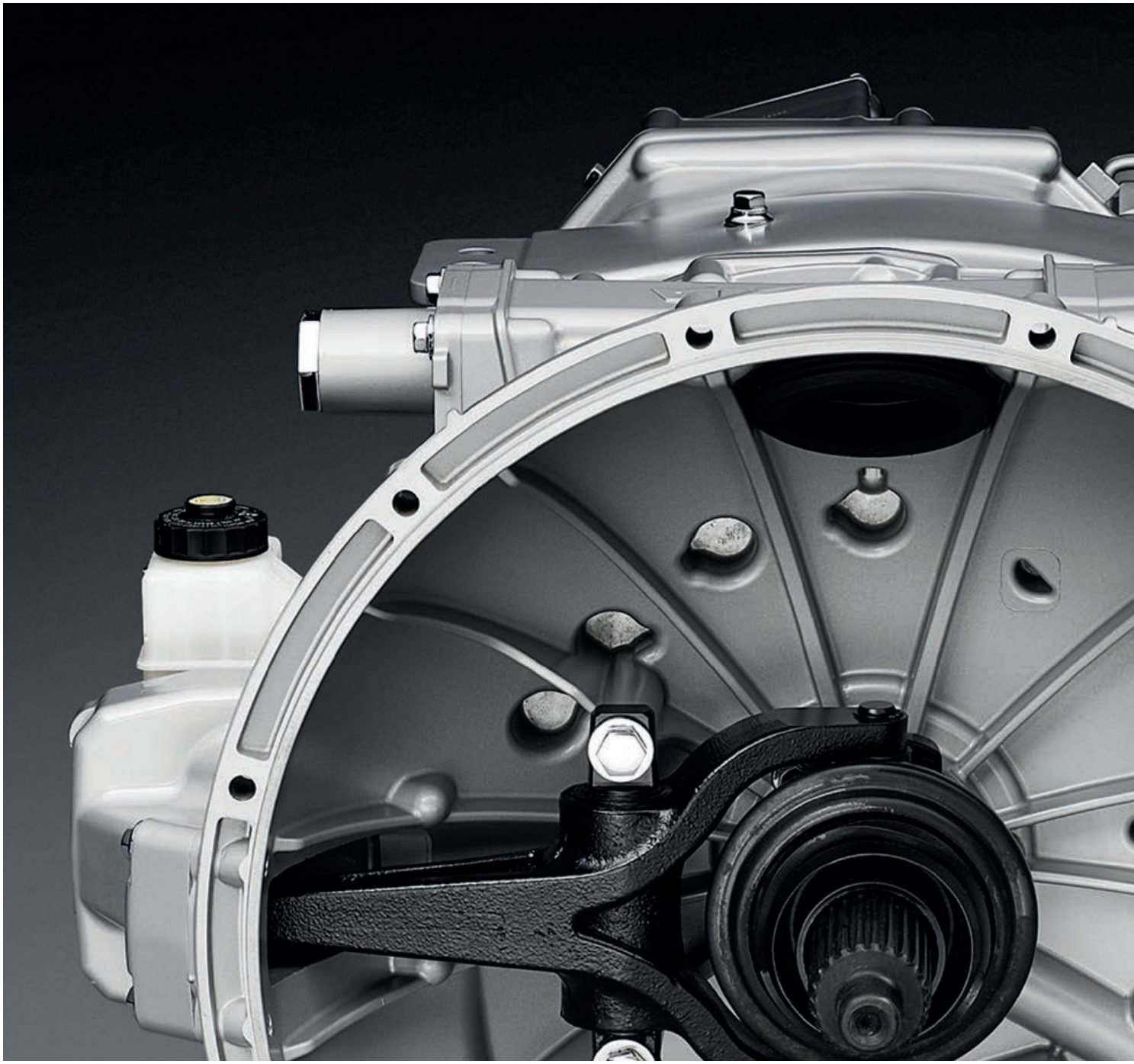

SCANIA
SCANIA

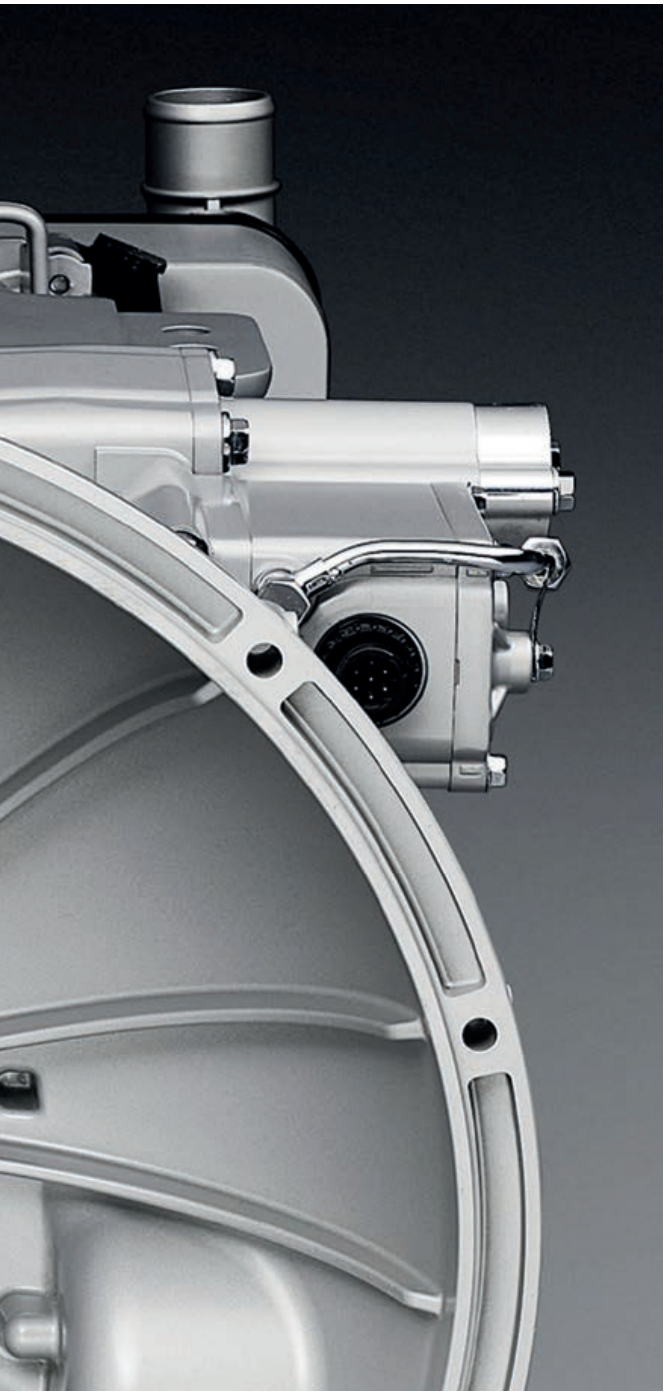

Силови агрегати за дистрибуционна дейност
Оборудвани с изключително ефикасна охладителна система, усъвършенствана технология на горене и впръскване на горивото, двигателите Scania осигуряват изключителна ефективност с отлична консумация на гориво, голям въртящ момент и ниско ниво на вредни емисии.
Широката гама предавателни кутии може да се адаптира за всички видове превози и включва няколко опции, които са идеални за работа в градски условия. Автоматичната предавателна кутия, както и 8 и 12-степенните механични кутии, предоставя здраво и компактно решение, което осигурява плавно действие и превключване на предавките, приятно шофиране и изключителна икономичност. Ретардерът се предлага в два варианта, единият от които е с много ниско ниво на шум и подобрено спирачно действие.

Scania Opticruise
Scania Opticruise, една от първите автоматизирани системи за превключване на предавките, беше усъвършенствана многократно с течение на годините и сега е една от най-плавните и интелигентни системи на пазара.
За дейности, при които водачът маневрира много, представяме Clutch on Demand (Съединител при необходимост): нов етап в развитието на Scania Opticruise. Clutch on Demand представлява допълнителен педал за съединител, който е удобен в специални случаи, иначе системата работи като обикновен автоматичен съединител.

Плавно и бързо превключване на предавките
Новата спирачка на междинния вал осигурява по-бързо и плавно превключване на предавките с цел поддържане на въртящия момент на двигателя и на скоростта на движение.

Общи характеристики на Scania Opticruise
- Връзка на водача с всички функции за превключване на предавките и управление на ретардера в десния лост на волана.
- Предлага се във варианти с 8 и 12 предавки.
- Адаптивна система за превключване в зависимост от стила на шофиране, натоварването и наклона на пътя.
- Цялостната електронна защита намалява до минимум износването на съединителя.
- Няколко параметъра могат да бъдат настроени от сервиз на Scania с цел приспособяване на функционалността към конкретните потребности.

Режими на работа
Режимите на работа са част от Scania Opticruise. Те дават възможност за адаптиране на характеристиките на автомобила към определени работни потребности. Режимите се превключват лесно в движение, а избраният режим се изписва ясно на централния дисплей. Ако е необходимо, всички настройки могат да бъдат променени или фино настроени в сервиз на Scania.

Има общо четири режима на работа:
- *Стандартен*. Осигурява оптимален баланс между консумация на гориво и работа при изкачване по наклон.
- *Икономичен*. Настроен за намаляване на консумацията на гориво с цел намаляване на разходите за гориво.
- *Режим мощност*. Дава предимство на реакцията на двигателя и мощността при изкачване по наклон, за да оптимизира времето за транспортиране.
- *Офроуд*. Осигурява по-добър контрол на сцеплението при движение по неравен терен и повърхности с голямо триене при търкаляне.

Оси
За да удовлетвори всички потребности, Scania предлага широка гама управляеми и поддържащи оси. Главното предаване на задния мост на Scania е проектирано така, че да се постигне малка маса и якост. Най-подходящи за градски условия са следните зъбни предавки на задни мостове:

- *R560*. Лека, единична предавка с хипоидно колело и блокиране на диференциала. Подходяща за автомобили за доставки и олекотен вариант на R660.
- *R660*. Лека, единична предавка с хипоидно колело, блокиране на диференциала и маслен филтър. Яка конструкция и добра алтернатива на R780 за лекотоварни автомобили. Тежи 80 kg по-малко от R780.
- *R665*. Друга олекотена и здрава алтернатива на R780, която тежи около 70 kg по-малко.

Система от камери
При работа в градски условия намаляването на слепите зони е от особено значение. Системата от предна, задна и ъглова камера дава допълнителни очи на водача. Добавянето на още една камера от гамата аксесоари за автомобили на Scania подобрява видимостта още повече.

Прозорец City Safe (Градска безопасност)
Предлаган в P и L -сериите, прозорецът за градкса безопасност е разположен в долната част на вратата на пътника и осигурява ясна видимост по дължината на автомобила, като подобрява значително пряката видимост на водача. Прозорецът намалява риска от произшествия и повреди, като помага на водача и пътниците да виждат по-добре стоящите наблизо пешеходци, деца и велосипедисти с цел по-ефективно шофиране без компромиси с безопасността.

Scania Driver Support (Помощ за водача)
Scania Driver Support е система, която непрекъснато подава съвети на водача и препоръки за шофирането му, като основни параметри са безопасността и консумацията на гориво. Тя работи в реално време при шофиране и дава отчет след изпълнение на задачата. Системата е проектирана за работа съвместно с програмата за обучение на водачи на Scania с цел намаляване на износването и поддържане на устойчив стил на шофиране за намаляване на консумацията на гориво.

Програма за обучение на водачи на Scania
Квалифицираният водач допринася за по-добра пътна безопасност, по-ниска консумация на гориво и по-малък екологичен отпечатък. Нашата програма за обучение на водачи на Scania има за цел да помогне на водачите да дават най-доброто от себе си. Възползвайте се от възможността за изграждане на отлични навици за шофиране и намаляване на износването, напрежението и консумацията на гориво като същевременно подобрите своя комфорт и пътната безопасност.

Поддръжка с гъвкави планове
Всеки камион се използва по различен начин, затова трябва да се обслужва индивидуално. Новият ни план за поддръжка взема данните на автомобила от модула за комуникация, за да анализира кога и точно какво обслужване е необходимо. По този начин можем да действаме активно по отношение на планирането и администрацията, като Ви оставим да се съсредоточите върху действително важните неща – Вашата дейност и превозите.

НАПРАВЕТЕ СВОЯ ИЗБОР

КАБИНИ

	Дневни кабини	Къси кабини			
G		Нормална	Ниска	Ниска	**G-серия на Scania** Здрава и добре оборудвана. Средно голяма кабина, подходяща за широка гама приложения. **Двигатели** 280 до 500 к.с.
P		Нормална	Ниска	Ниска	**P-серия на Scania** Лека, икономична и удобна. Компактни размери, съчетани с отлично качество и характеристики. **Двигатели** 280 до 500 к.с.
L	Висока	Нормална	Ниска		**L-серия на Scania** Съобразена за работа в градски условия. Ниско стъпало за качване, отлична видимост, безопасен и лесен достъп. **Двигатели** 280 до 360 к.с.

ЕКИПАЖНА КАБИНА	Удължена	Нормална	**Екипажна кабина Scania** Удобна, безопасна и ергономична за Вашия екипаж. **Двигатели** 220 до 500 к.с.

ШАСИ

Конфигурация на мостовете за автомобили за дистрибуция

Новите влекачи и шасита Scania се предлагат с разнообразни конфигурации на мостовете.
Свържете с Вашия дилър на Scania, за да намерите най-подходящото решение според Вашите потребности.

Влекачи

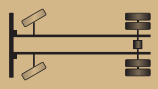

4x2
Височина шаси:
нормална/висока

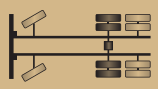

6x2
Височина шаси:
нормална

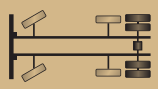

6x2
Височина шаси:
нормална

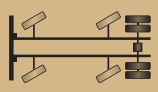

6x2 две управляеми оси
Височина шаси:
нормална

Прицепи

4x2
Височина шаси:
нормална/висока

6x2
Височина шаси:
нормална

6x2
Височина шаси:
нормална

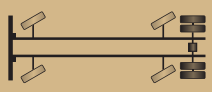

6x2 две управляеми оси
Височина шаси:
нормална

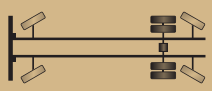

6x2 две управляеми оси
Височина шаси:
ниска/нормална

8x2
Височина шаси:
нормална

8x2 три управляеми оси
Височина шаси:
нормална

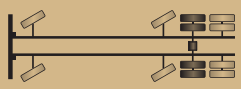

8x2 две управляеми оси
Височина шаси:
нормална

Адаптиране и подготовка на каросерията

Можете да получите своя автомобил Scania с редица адаптации на надстройката. Приложението за комуникация с каросерията (BCI) осигурява лесна и адаптивна функционалност на каросерията. С добавяне на електрическа подготовка от Scania ще намалите престоите и ще подобрите качеството.

ДВИГАТЕЛИ И ТРАНСМИСИЯ ЗА АВТОМОБИЛИ ЗА ДИСТРИБУЦИЯ

Двигатели Euro 6

Работен обем	Максимална мощност	Максимален въртящ момент	Контрол на емисиите
7-литров [1]	220 hp (164 kW) при 1 900 об./мин.	1 000 Nm (1 050–1 500 об./мин.)	SCR
7-литров [1]	250 к.с. (184 kW) при 1 900 об./мин.	1 100 Nm (1 050–1 550 об./мин.)	SCR
7-литров [1]	280 к.с. (206 kW) при 1 900 об./мин.	1 200 Nm (1 050–1 600 об./мин.)	SCR
9-литров на газ	280 к.с. (206 kW) при 1 900 об./мин.	1 350 Nm (1 000–1 400 об./мин.)	EGR
9-литров на газ	340 к.с. (250 kW) при 1 900 об./мин.	1 600 Nm (1 000–1 400 об./мин.)	EGR
9-литров [1] [2]	360 к.с. (265 kW) при 1 900 об./мин.	1 700 Nm (1 050–1 350 об./мин.)	SCR
13-литров [1] [2]	370 к.с. (272 kW) при 1 900 об./мин.	1 900 Nm (1 000–1 300 об./мин.)	SCR
13-литров на газ	410 к.с. (302 kW) при 1 900 об./мин.	2 000 Nm (1 000–1 400 об./мин.)	EGR
13-литров [1] [2]	410 к.с. (302 kW) при 1 900 об./мин.	2 150 Nm (1 000–1 300 об./мин.)	SCR
13-литров [1] [2]	450 к.с. (331 kW) при 1 900 об./мин.	2 350 Nm (1 000–1 300 об./мин.)	SCR
13-литров [1]	500 к.с. (368 kW) при 1 900 об./мин.	2 550 Nm (1 000–1 300 об./мин.)	SCR

[1] Предлага се и за HVO [2] Предлага се и за биодизел

Предавателни кутии

Предавки	Тип	Двигател	Опции
Предавателни кутии с разделящи предавки			
8 предавки	Предавателна кутия	Up to 2,150 Nm	Opticruise
8+1 предавки	Предавателна кутия с една бавна предавка	Up to 2,400 Nm	Opticruise
12 предавки	Предавателна кутия висок клас	Up to 2,350 Nm	Opticruise
12+2 предавки	Предавателна кутия висок клас с две бавни предавки	Up to 2,700 Nm	Opticruise
12+2 предавки	Предавателна кутия висок клас с ускоряваща и две бавни предавки	Up to 3,500 Nm	Opticruise
Автоматични предавателни кутии			
Автоматични предавателни кутии се предлагат с повечето 5 и 6-цилиндрови двигатели			

Валове за отвеждане на мощност (PTO)

Има много начини за използване на част от мощността на Вашата Scania. Нашите PTO включват варианти със задвижване от предавателната кутия (свързан със съединителя), със задвижване от маховика (независим от съединителя) и със задвижване от двигателя.

СВЪРЖЕТЕ СЕ С НАШИТЕ ТЪРГОВЦИ:

Регион София

Самуил Самуилов	тел: 0888 820 595	имейл: samuil.samuilov@scania.bg
Кирил Атанасов	тел: 0886 700 715	имейл: kiril.atanasov@scania.bg
Ветина Георгиева	тел: 0885 235 899	имейл: vetina.georgieva@scania.bg

Регион Бургас

Христо Вълчев	тел: 0888 708 031	имейл: hristo.valchev@scania.bg

Регион Варна

инж. Мони Чаушев	тел: 0888 518 143	имейл: moni.chaushev@scania.bg

Регион Велико Търново

Вера Кирилова	тел: 0886 499 734	имейл: vera.kirilova@scania.bg

Регион Пловдив (Агри-М)

Анани Кюркчиев	тел: 0888 705 902	имейл: a.kiurkchiev@agri-m-bg.com
Стефан Лазаров	тел: 0887 467 755	имейл: stefan@agri-m-bg.com
инж. Хасан Камберов	тел: 0884 015 512	имейл: hasan@agri-m-bg.com

24 ЧАСА ПЪТНА ПОМОЩ - 088 666 000 1 **WWW.SCANIA.BG : OFFICE@SCANIA.BG**

СОФИЯ 1186
с. Герман
Манастирска Воденица 5
тел.: 02 970 54 16
02 970 54 21

ДЕВНЯ 9160
кв. Повеляново
Промишлена зона - юг
ПК 25
тел.: 052 950 650

БУРГАС 8019
Северна Промишлена зона
кв. Долно Езерово
тел.: 056 850 565

ПЛОВДИВ 4003
Агри-М
Голямоконарско шосе
4-ти километър
тел.: 032 909 990

ВЕЛИКО ТЪРНОВО 5000
ул. Николай Габровски 74
(на територията на
Транспорт Гарант АД)
тел.: 062 602 097

РУСЕ 7000
Главен път I-5 км. 6+950
тел: 082 520 649

Scania CV AB
SE 151 87 Södertälje, Швеция
Телефон: +46 8 55381000
www.scania.com

Издание 2018.01 17MC466 © Scania CV AB 2018. Scania провежда активна политика за развитие и усъвършенстване на продуктите си. В тази връзка, Scania си запазва правото да прави промени, свързани с конструкцията и характеристиките, продуктите и услугите си и всяка информация без предизвестие. Освен това, във връзка с изискванията на националното и европейското законодателство, е възможно някои продукти и услуги да не се предлагат на всички пазари. За повече информация по тези въпроси се обърнете към местния дилър или посетете www.scania.com.